medifa
the medical factory

medifa 2000

Mesa multifunción

Instrucciones de uso

para los modelos 112802 y 112805

CE

Versión: 2.1
ES

we care.

Índice

1. Información importante 4
2. Introducción 5
3. Comprensión de las instrucciones de uso 6
4. Símbolos utilizados 7
5. Indicaciones de seguridad y obligaciones del usuario 8
6. Uso acorde a los fines establecidos 10
7. Placa de características 11
8. Pictogramas utilizados 12
9. Cojines y acolchados 14
10. Variantes de la serie medifa 2000 15
11. Características modelo 112802 16
12. Características modelo 112805 17
13. Puesta en marcha 18
14. Posicionamiento del paciente 19
15. Indicación de conservación 24
16. Datos técnicos 25
17. Entrega, desembalaje e instalación 27
18. Notas sobre CEM 28
19. Listado de accesorios 29
20. Eliminación 30

1. Información importante

1.1 Historial de revisiones

Versión	Fecha	Motivo o modificación de la publicación
1.0	09/2014	Primera versión
2.0	06/2020	Diseño
2.1	04/2021	Adaptación al MDR

1.2 Distintivo CE

Este producto es un dispositivo médico de Clase 1 a efectos del Reglamento (UE) 2017/745 sobre dispositivos médicos y cumple con la versión de este Reglamento vigente en el momento de su comercialización.

1.3 Conformidad

El fabricante declara la conformidad de este producto en los requisitos esenciales de seguridad y funcionamiento según el MDR de acuerdo con el Anexo I, así como la ejecución de la documentación técnica según el Anexo II y declara la conformidad mediante una Declaración de Conformidad de la UE según el Anexo IV.

1.4 Fabricante y distribuidor

medifa GmbH & Co. KG
Industriestraße 5
57413 Finnentrop
Alemania
Teléfono: +49 2721 7177-0
Línea de asistencia telefónica: +49 2721 7177 410
Fax +49 2721 7177-255
info@medifa.com
www.medifa.com

1.5 Aviso de copyright

Estas instrucciones de uso, incluidas todas las ilustraciones, están sujetas a derechos de autor. Sin autorización expresa, la transmisión y la reproducción de este documento, así como la utilización y la comunicación de su contenido no están permitidas. La infracción de esta norma conlleva la indemnización por daños. Todos los derechos reservados en caso de concesión de patente o registro de modelo de utilidad.

Trabajamos constantemente en el desarrollo de nuestros productos. Por favor, rogamos comprenda que tenemos que reservarnos el derecho para poder realizar en todo momento cambios en el volumen de suministro en cuanto a forma, equipamiento y tecnología.

¡Queda prohibida la reimpresión, copia o traducción de las instrucciones de uso originales, ya sea en todo o en parte, sin el consentimiento por escrito de medifa!

Todos los derechos según la ley de propiedad intelectual quedan reservados expresamente a medifa. medifa solo se hace responsable de las características de seguridad de este dispositivo dentro del marco de las disposiciones legales si el mantenimiento, la reparación y las modificaciones de este dispositivo son llevados a cabo por medifa o por un representante autorizado de acuerdo con sus instrucciones.

2. Introducción

La empresa medifa le agradece su compra de la mesa multifuncional medifa 2000. Con la medifa 2000 usted ha adquirido una mesa multifuncional que combina diseño, funcionalidad y comodidad con la máxima calidad "Made in Germany".

Los productos de medifa se fabrican para ofrecer una vida útil larga y sin complicaciones.
El desarrollo, el diseño y la producción en medifa se han certificado según las normas DIN EN ISO 9001 y DIN EN ISO 13485.
Los productos cumplen con los requisitos de la Ley alemana de dispositivos médicos (MPG) y llevan el distintivo CE.

La mesa multifuncional está fabricada exclusivamente con materiales de alta calidad que ofrecen una larga vida útil.
medifa ofrece una amplia gama de accesorios para cubrir todas sus necesidades. Además, el mantenimiento periódico por parte de nuestros técnicos de servicio experimentados garantiza el buen estado de la mesa durante su funcionamiento rutinario.

Si tiene alguna pregunta, estaremos encantados de atenderle en todo momento.

3. Comprensión de las instrucciones de uso

ATENCIÓN

Lea y siga las instrucciones de uso
Antes de la puesta en funcionamiento de la medifa 2000, los usuarios deben haber leído y comprendido completamente estas instrucciones de uso, especialmente el capítulo de instrucciones de seguridad y obligaciones del usuario.
Si es necesario, también es posible una intermediación acreditada por medio de una instrucción interna teniendo en cuenta la cualificación técnica.
Las instrucciones de uso deben observarse estrictamente y estar disponibles en el lugar de uso.

ATENCIÓN

¡El uso de la mesa multifuncional es seguro!
Los peligros residuales se indican en los correspondientes puntos de las instrucciones de uso.
¡Preste atención a estas indicaciones!

3.1 Relación de abreviaturas

Abreviatura	Descripción
CE	Comunidad Europea (derivado del francés "Communauté Européenne")
DBAB	Funcionamiento continuo con carga intermitente
DIN	Norma industrial alemana
EN	Norma europea
CEM	Compatibilidad electromagnética
CEE	Comunidad Económica Europea
HF	Alta frecuencia
IEC	International Electrotechnical Commission (Comisión Electrotécnica Internacional)
IP	Ingress Protection (protección contra el acceso)
ISO	International Organization for Standardization (organización internacional de estandarización)
LED	Diodo emisor de luz
MDR	Reglamento sobre Dispositivos Médicos (Medical Device Regulation)

4. Símbolos utilizados

En estas Instrucciones de uso se utilizan diversos símbolos de información y seguridad para resaltar información especialmente relevante.

Indicaciones de seguridad

PELIGRO

PELIGRO indica una situación de peligro inminente que, si no se evita, puede causar la muerte o lesiones graves.

ADVERTENCIA

ADVERTENCIA indica una situación de peligro potencial que, de no evitarse, puede causar la muerte o lesiones graves.

PRECAUCIÓN

PRECAUCIÓN indica una situación de peligro potencial que, de no evitarse, puede causar lesiones leves o moderadas.

ATENCIÓN

Aviso de una situación perjudicial con posibles consecuencias: peligro de daños en el dispositivo o en sus proximidades.

Observaciones

Con este símbolo se indican consejos útiles e información adicional.

5. Indicaciones de seguridad y obligaciones del usuario

Guarde las instrucciones de uso cerca del producto para poder consultar la información en un momento posterior. Las instrucciones de uso son parte integrante del producto y deben entregarse junto con el producto en caso de cambio de emplazamiento o de personal. Además, en todo momento las instrucciones de uso deben ser fácilmente accesibles para todos los usuarios del producto.

Nota para usuarios y / o pacientes
Cualquier incidente de importancia relacionado con el producto deberá notificarse al fabricante y a la autoridad competente del Estado miembro en el que esté establecido el usuario y/o el paciente.

5.1 Indicaciones generales de seguridad

ADVERTENCIA

¡Peligro para el paciente!
¡Se prohíbe modificar el dispositivo médico! El fabricante no asume ninguna responsabilidad por las modificaciones realizadas en el producto.

ADVERTENCIA

¡Peligro para el paciente!
Para evitar riesgos de descargas eléctricas, este dispositivo sólo puede ser conectado a una red de suministro con conductor de protección a tierra.

- Todos los trabajos con o en la medifa 2000 (instalación, puesta en marcha, funcionamiento, mantenimiento, puesta fuera de servicio, transporte o eliminación) deben ser realizados únicamente por médicos o enfermeros instruidos.
- La medifa 2000 solo debe utilizarse con los productos especificados y para los fines indicados en Uso acorde a los fines establecidos. Durante el funcionamiento de la medifa 2000, deben observarse los valores indicados en Datos técnicos.
- Para el uso previsto y seguro de equipos adicionales, deben seguirse las correspondientes instrucciones de uso de esos equipos adicionales.

5.2 Medidas antes de cada uso

¡Antes de cada uso, se deben comprobar el correcto funcionamiento y la integridad de todas las funciones mecánicas y todas las piezas de la medifa 2000, incluyendo los accesorios!
¡Se prohíbe el uso de productos defectuosos o dañados!

ADVERTENCIA

¡Peligro para el paciente!
El paciente solo puede subirse a la camilla de reconocimiento 2805 si la sección del respaldo está en posición horizontal retraída.

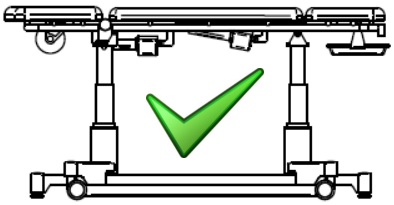

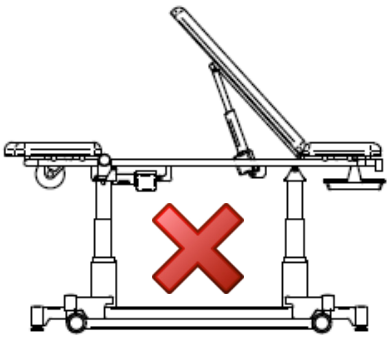

5.3 Prevención de infecciones

- ¡Cumpla todas las disposiciones relativas a la limpieza y desinfección!
- ¡Siga los procedimientos de limpieza y desinfección y utilice los productos de limpieza y desinfección descritos en estas instrucciones de uso!
- Para las tareas de mantenimiento y reparación, solo deben enviarse dispositivos y equipos limpios y desinfectados a un técnico de servicio o al fabricante.
- ¡Sustituya los cojines y acolchados que ya no satisfagan los requisitos de higiene y de prevención de infecciones!

5.4 Equipo quirúrgico de alta frecuencia (HF) y desfibriladores

La medifa 2000 con el correspondiente equipo de quirófano es adecuada para el uso de unidades quirúrgicas de alta frecuencia, desfibriladores y monitores de desfibrilación.
¡Por favor, observe las instrucciones de uso y las instrucciones de seguridad de los fabricantes de estos dispositivos!

PELIGRO

¡Peligro de causar quemaduras a los pacientes!
Cuando se utilizan equipos quirúrgicos de alta frecuencia, desfibriladores y monitores de desfibrilación, si no se toman medidas de seguridad, existe el riesgo de que el paciente sufra quemaduras.
Adopte las siguientes medidas de seguridad:

- Tienda al paciente en la medifa 2000 aislado de las partes metálicas (accesorios medifa 2000) y de las almohadillas o tubos conductores.
- Debe evitarse el contacto del paciente con paños o absorbentes empapados. ¡Utilice solo materiales secos!

5.5 Mantenimiento y reparación

Para evitar problemas y averías y garantizar la seguridad durante el funcionamiento, debe llevarse a cabo un mantenimiento anual para conservar la funcionalidad completa. Para este mantenimiento se recomienda contratar a un técnico de servicio certificado por medifa.

Reparaciones
Las reparaciones solo deben ser realizadas por el servicio técnico de atención al cliente de medifa o por personal autorizado, formado y certificado por medifa.
La empresa medifa no se hace responsable de daños a causa de la falta de inspección, de una reparación o un mantenimiento deficientes o de modificaciones en el producto.
Para trabajos de servicio, póngase en contacto con el área de servicio de atención al cliente de medifa.

5.6 Vida útil

La medifa 2000 tiene una vida útil de 10 años si se cumplen las inspecciones especificadas por el Servicio medifa.
Esto no incluye ninguna de las piezas de desgaste ni cojines / acolchados.

6. Uso acorde a los fines establecidos

El producto descrito está concebido exclusivamente para fines médicos humanos.

La mesa multifuncional medifa 2000 está diseñada para las siguientes aplicaciones en combinación con otros accesorios medifa:

- La mesa multifuncional de la serie medifa 2000 está diseñada exclusivamente para el alojamiento del paciente a corto plazo durante la exploración y/o el tratamiento.
- El paciente debe estar colocado en posición tumbada o sentada.

Gracias a las posibles funciones, el paciente puede ser colocado tanto en posición tumbada como sentada (solo modelo 112805).

El posicionamiento del paciente en la medifa 2000 se fundamenta en la práctica y la doctrina generales.
Hay que acomodar al paciente en el centro del lateral de la camilla.

Se prohíbe transportar pacientes, objetos, dispositivos o materiales en la medifa 2000.
La mesa multifuncional solo debe ser utilizada / manejada de manera responsable y controlada por médicos y enfermeros capacitados. La instrucción de los usuarios o del personal médico corre por cuenta del fabricante u otras personas autorizadas por el fabricante.

Para garantizar el uso previsto de la medifa 2000, deben observarse estas instrucciones de uso.
¡Cualquier otro uso distinto de la medifa 2000 se considera no acorde a los fines establecidos! El proveedor / fabricante no se hace responsable por daños personales o materiales como resultado de una manejo o uso inadecuado.

Solo los accesorios del capítulo Listado de accesorios están diseñados para su uso con la medifa 2000.
Por razones de seguridad, no puede usarse ningún accesorio que no aparezca en la lista.

6.1 Usuarios previstos

En este manual se describen las tareas y obligaciones de varios grupos de usuarios.
En los profesionales sanitarios agrupamos a dos grupos de usuarios: por un lado, los médicos, y por otro asistentes sanitarios y personal de enfermería. El tercer grupo de usuarios está formado por el personal de limpieza y los técnicos.

Todos los grupos destinatarios deben ser instruidos por el operador / propietario del dispositivo, de acuerdo con su campo de actividad, formación y experiencia profesional, para que puedan utilizar el dispositivo de la forma prevista. En el caso de los técnicos, sólo puede incluirse información secundaria.

7. Placa de características

La placa de características se encuentra en la parte inferior de la columna de elevación de la medifa 2000.

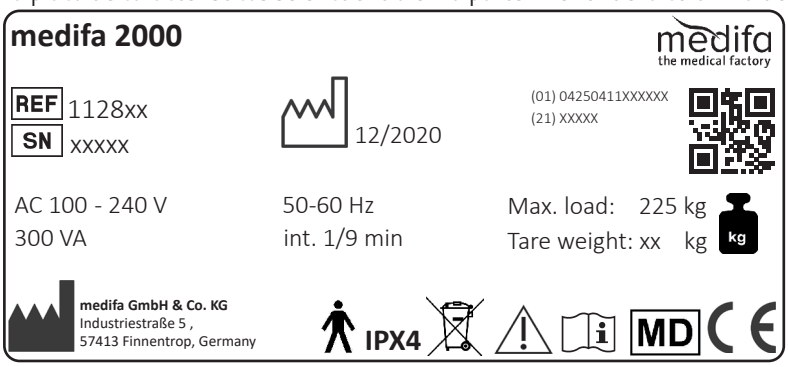

Fig. 1: Placa de características

Elemento / símbolo	Descripción
	Datos del fabricante e información de contacto
	Período de producción
REF	Número de artículo
SN	Número de serie
MD	Dispositivo médico
	Código de la matriz de datos (portador del número de identificación del producto).
CA 100 - 240 V	Tensión de entrada
300 VA	Consumo de energía
50-60 Hz	Frecuencia de la tensión de entrada
int. 1/9 min.	Funcionamiento continuo con carga intermitente (DBAB) 1 min ON, 9 min OFF
kg	Detalles del peso sin carga y la carga útil máxima
Tare weight	Tara
Max. Load	Peso máximo incluyendo los accesorios y el paciente
IPX4	Protección contra las salpicaduras de agua
	Grado de protección contra descargas eléctricas: componente de uso tipo B
	Respetar las instrucciones de seguridad de los documentos adjuntos

Elemento / símbolo	Descripción
	Leer las instrucciones de uso
	Respetar las indicaciones de eliminación
	El dispositivo ha sido declarado conforme a la normativa 2017/745
(01)	Número de identificación del producto - DI
(21)	Número de serie

8. Pictogramas utilizados

8.1 Símbolos en el equipo medifa 2000

Símbolo	Lugar	Descripción
	Zócalo	Conexión para compensación de potencial
	Zócalo	Conexión para el cable de alimentación
	Columna de elevación (junto a la placa de características)	¡Observar las instrucciones de uso!

8.2 Símbolos presentes en el embalaje de transporte

En el embalaje de transporte hay varios símbolos para la manipulación.

Elemento / símbolo	Descripción
+50 °C -20°C	Rango de temperatura para el almacenamiento y el transporte, de -20°C a 50°C.
95 % 10 %	Humedad relativa para el almacenamiento y el transporte, de 10% a 95%
106 kPa 70 kPa	Presión atmosférica para el almacenamiento y el transporte, de 70 kPa a 106 kPa.
	Proteger de la humedad el embalaje de transporte.
	Leer las instrucciones de uso.
	Proteger de la luz solar.
	Información del fabricante
	Período de producción
	Observar las indicaciones de eliminación.
	Código de la matriz de datos (portador del número de identificación del producto).
MD	Dispositivo médico
REF	Número de artículo
SN	Número de serie
CE	El dispositivo ha sido declarado conforme a la normativa 2017/745

9. Cojines y acolchados

ATENCIÓN

Si la superficie del acolchado está dañada, se prohíbe su uso.
Está prohibido operar la medifa 2000 con un acolchado inadecuado, lo que supondrá la pérdida de la conformidad CE.

Las partes acolchadas de la mesa multifuncional consisten en una placa de soporte estable pegada con espuma.
Está cubierta sin costuras con un cuero artificial resistente a rasgaduras, apto para uso médico.

ATENCIÓN

Indicaciones de seguridad
- ¡Usar solo cojines y acolchados originales de medifa!
- No colocar al paciente en la medifa 2000 sin acolchado.
- No introduzca ni coloque encima de las partes acolchadas ningún objeto de bordes afilados.
- No utilice cinta adhesiva en estas partes.

10. Variantes de la serie medifa 2000

12.1 Modelo 112802

Mesa multifuncional fija con marco blanco (RAL 9010), acolchado en dos partes, ajuste electromecánico del apoya-cabeza, y ajuste electromecánico de la altura mediante dos columnas de elevación.
Controlando estas columnas de elevación por separado, es posible mover la camilla en posición Trendelenburg / Trendelenburg inversa.
La camilla puede convertirse en una camilla móvil equipándola con los accesorios adecuados.

Fig. 2: Modelo 112802

12.1 Modelo 112805

Mesa multifuncional fija con armazón blanco (RAL 9010), acolchado en tres partes, ajuste electromecánico del apoya-cabeza y del respaldo, además de ajuste electromecánico de la altura mediante dos columnas de elevación.
Controlando estas columnas de elevación por separado, es posible mover la camilla en posición Trendelenburg / Trendelenburg inversa. De este modo, la pelvis se inclina durante los exámenes ginecológicos. Precisamente para los exámenes ginecológicos, hay soportes para los apoya-piernas o accesorios similares en el extremo de los pies/sección pélvica de la camilla, entre otros accesorios. Además, bajo la sección pélvica hay instalada una cubeta de recogida. La camilla puede convertirse en una camilla móvil equipándola con los accesorios adecuados.

Fig. 3: Modelo 112805

11. Características modelo 112802

11.1 Modelo 112802

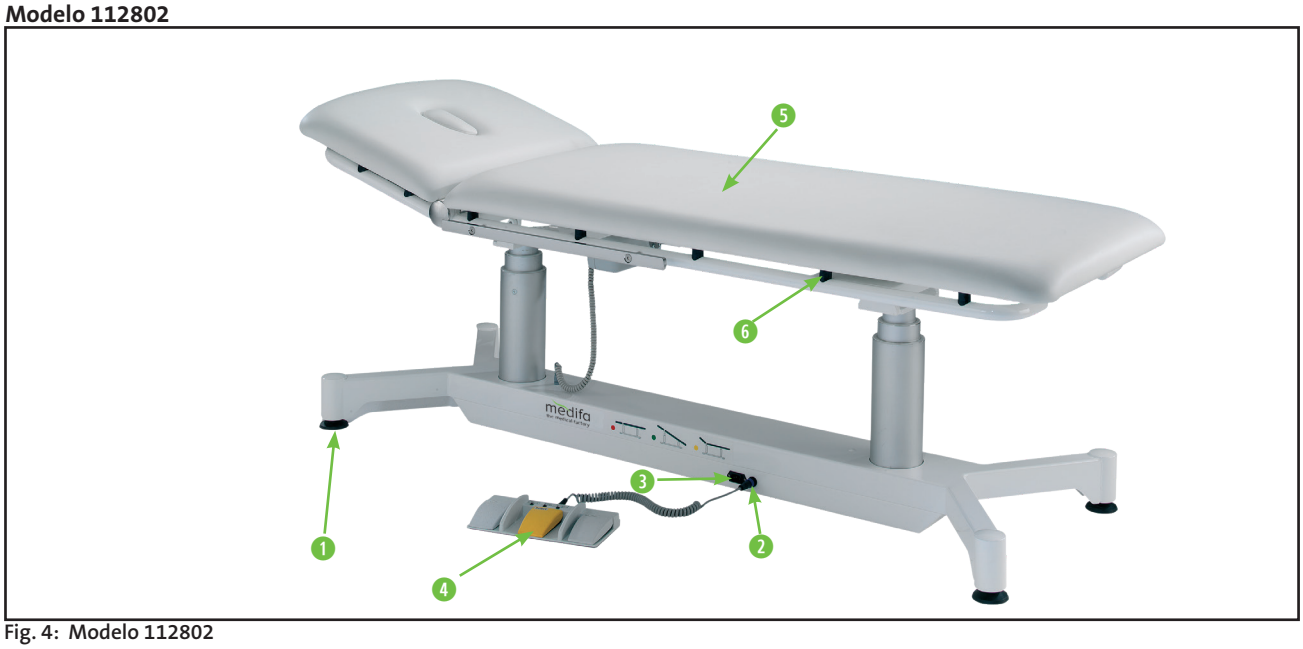

Fig. 4: Modelo 112802

Nº	Denominación
1	4 patas ajustables para nivelar el suelo
2	Toma de conexión para el conmutador de pedal
3	Conexión de aparatos fríos
4	Conmutador de pedal
5	Tapicería
6	Espaciador de seguridad

11.2 Características

- Ajuste de altura electromecánico de 580 a 980 mm
- Ajuste electromecánico del apoya-cabeza de -27° a +40°
- Ajuste electromecánico de Trendelenburg de -22° a +22°
- Grosor del acolchado 70 mm
- Zócalo y marco en blanco (RAL 9010)

12. Características modelo 112805

12.1 Modelo 112805

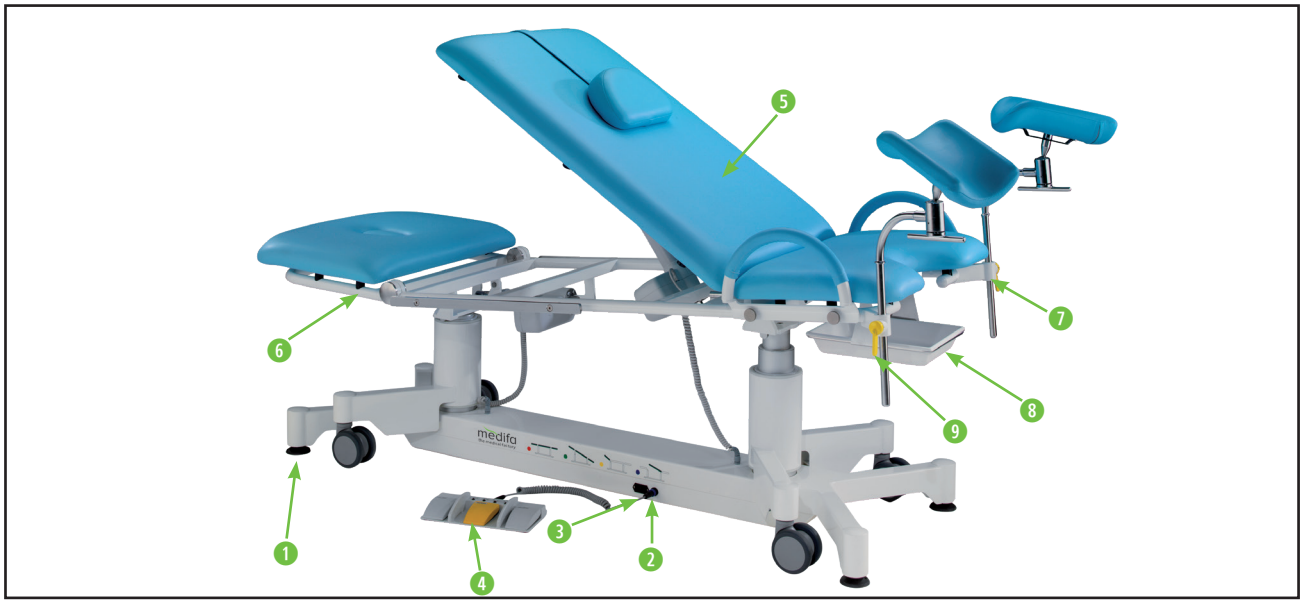

Fig. 5: Modelo 112805

Nº	Denominación
1	4 patas ajustables para nivelar el suelo
2	Toma de conexión para el conmutador de pedal
3	Conexión de aparatos fríos
4	Conmutador de pedal
5	Tapicería
6	Espaciador de seguridad
7	Cajones para accesorios
8	Cubeta de recogida en plástico, giratoria
9	Palanca de bloqueo

11.2 Características

- Ajuste de altura electromecánico de 580 a 980 mm
- Ajuste electromecánico del apoya-cabeza de -27° a +40°
- Ajuste electromecánico de Trendelenburg de -22° a +22°
- Ajuste electromecánico del respaldo de 0° a +46°
- Grosor del acolchado 70 mm
- Zócalo y marco en blanco (RAL 9010)

13. Puesta en marcha

ATENCIÓN

Es imprescindible seguir esta secuencia de instalación para la mesa multifuncional 112805, ya que de lo contrario no se reconocerá el accionamiento de la sección del respaldo.

1. Instalar el conmutador de pedal.
2. Instalar el cable de red

13.1 Alineación

Asegúrese de que las 4 patas ajustables [1] se ajustan de forma que haya unos 5 mm de espacio libre entre la parte inferior del zócalo y el suelo. Además, la camilla de reconocimiento debe colocarse en la posición más baja, en horizontal.

Fig. 6: Patas

13.2 Fijación del apoya-piernas a la mesa multifuncional 112805 (opcional)

Para fijar los apoya-piernas, hay que aflojar las dos palancas de bloqueo [1] marcadas en amarillo a la izquierda y a la derecha del larguero pélvico para poder montar los apoya-piernas en las ranuras previstas. Después de ajustar la altura deseada, los apoya-piernas pueden bloquearse apretando las palancas de bloqueo [1].

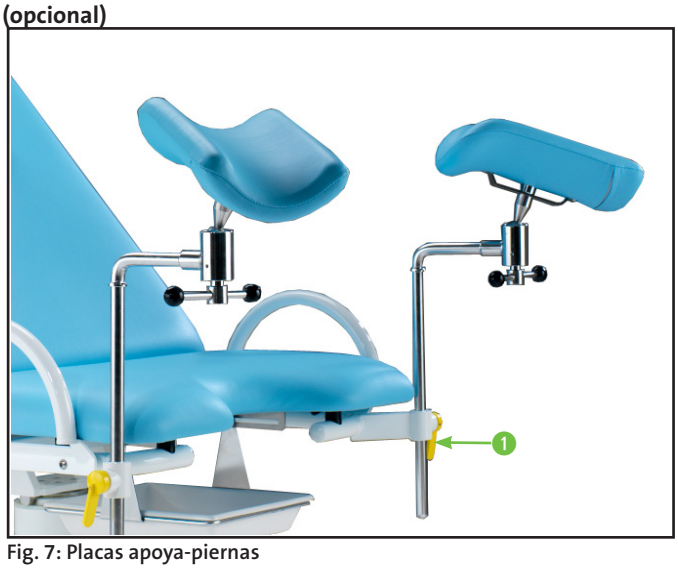

Fig. 7: Placas apoya-piernas

ATENCIÓN

Daños en el cojinete de latón de las ranuras de los accesorios.
Si no hay accesorios montados en los cajones de accesorios, no apriete las palancas de bloqueo.

14. Posicionamiento del paciente

PRECAUCIÓN

Peligro de aplastamiento
Peligro de aplastamiento por piezas móviles. Familiarícese con el funcionamiento antes del uso. Peligro de lesión por piezas salientes.

14.1 Preparación de la medifa 2000 para el posicionamiento del paciente

1. Accionar los frenos de la medifa 2000 si no están accionados.
2. Prepare la medifa 2000 para el posicionamiento del paciente colocando todos los accesorios necesarios.

ADVERTENCIA

¡Peligro para el paciente en caso de fijación inadecuada!
- ¡Compruebe los accesorios para garantizar que están firmemente sujetos a la medifa 2000 antes de cada uso! Los elementos sueltos pueden desplazarse por sí mismos o resbalar.
- ¡Compruebe el posicionamiento seguro de los elementos de sujeción!

14.2 Posicionamiento del paciente

PRECAUCIÓN

Peligro para el paciente - ¡Vigilar la posición del paciente!
- Para evitar lesiones, la posición del paciente en la medifa 2000 deberá controlarse permanentemente.
- Subirse o bajarse de la mesa solo debe hacerse lateralmente por el centro.

Procedimiento para ajustar una posición deseada del paciente:
1. Primero determine la altura de trabajo deseada.
2. Selección de la posición deseada del paciente
3. Asegure al paciente antes del ajuste y préstele su ayuda activa durante el mismo.

14.3 Ajuste de altura

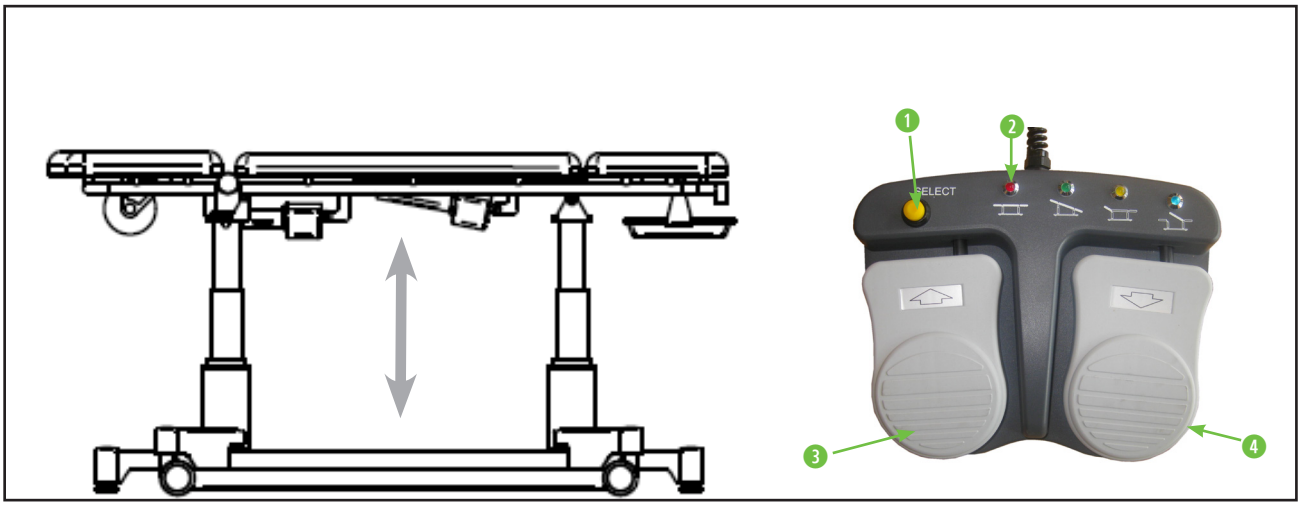

Fig. 8: Ajuste de altura

Con el ajuste de altura se sube o baja todo el tablero de la mesa.
Para ajustar la altura de la camilla, debe seleccionarse la función (Ajuste de altura) con el botón de selección de funciones SELECT [1] del conmutador de pedal.
Las funciones se alternan pulsando. La función seleccionada se indica con una luz LED [2] en el propio conmutador de pedal.
Una vez seleccionada la función, la camilla se puede ajustar con los pedales "arriba" (3) y "abajo" (4).

Para cada ascenso y descenso del paciente, la medifa 2000 se lleva a la posición más baja y luego se coloca a la altura de trabajo con el paciente acostado sobre ella.

Rango de ajuste: 580 mm hasta 980 mm

PRECAUCIÓN

¡Peligro para el paciente!
- Subirse o bajarse de la mesa solo debe hacerse lateralmente por el centro.

PRECAUCIÓN

¡Peligro para el paciente!
Cuando se baja el tablero de la mesa, éste puede chocar con el chasis, el suelo u otros objetos situados debajo del tablero de la mesa y que puedan estar cubiertos por paños o expedientes. Preste especial atención a los segmentos de placa ajustados a menor altura. Despeje la zona debajo del tablero de la mesa o ajuste los segmentos de placa correspondientes más hacia arriba. A continuación, baje el tablero de la mesa.

14.4 Trendelenburg / Anti-Trendelenburg

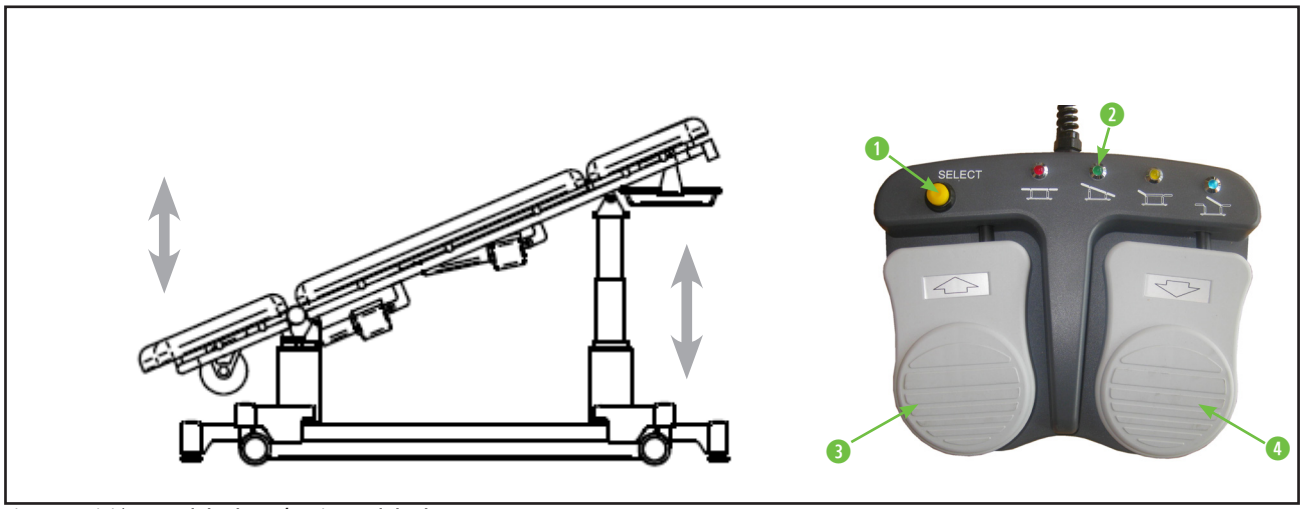

Fig. 9: Posición Trendelenburg/Anti-Trendelenburg

En esta posición, el tablero se inclina +/- 22° sobre el eje transversal.
Para colocar la camilla en posición Trendelenburg o Anti-Trendelenburg, debe seleccionarse la función (Trendelenburg) con el botón de selección de funciones SELECT [1] del conmutador de pedal.
Las funciones se alternan pulsando. La función seleccionada se indica con una luz LED [2] en el propio conmutador de pedal.
Una vez seleccionada la función, la camilla se puede ajustar con los pedales "arriba" (3) y "abajo" (4).

Rango de ajuste: -22° a + 22°

PRECAUCIÓN

¡Peligro para el paciente en caso de colisión!
Al inclinar el tablero de la mesa (Trendelenburg/Anti-Trendelenburg), pueden producirse colisiones con la columna de elevación, el suelo u otros objetos situados bajo el tablero de la mesa o que puedan estar cubiertos por paños o expedientes.
Para evitar este riesgo, supervise continuamente todos los movimientos del tablero de la mesa. Despeje la zona debajo del tablero de la mesa, mueva el tablero a una posición más alta o ajuste los segmentos correspondientes de la placa más hacia arriba. A continuación, mueva a la posición Trendelenburg/anti-Trendelenburg deseada.
Esta función conlleva un riesgo de atasco y lesiones si se adopta la función Trendelenburg a la altura más baja de la mesa.

14.5 Ajuste del apoya-cabeza

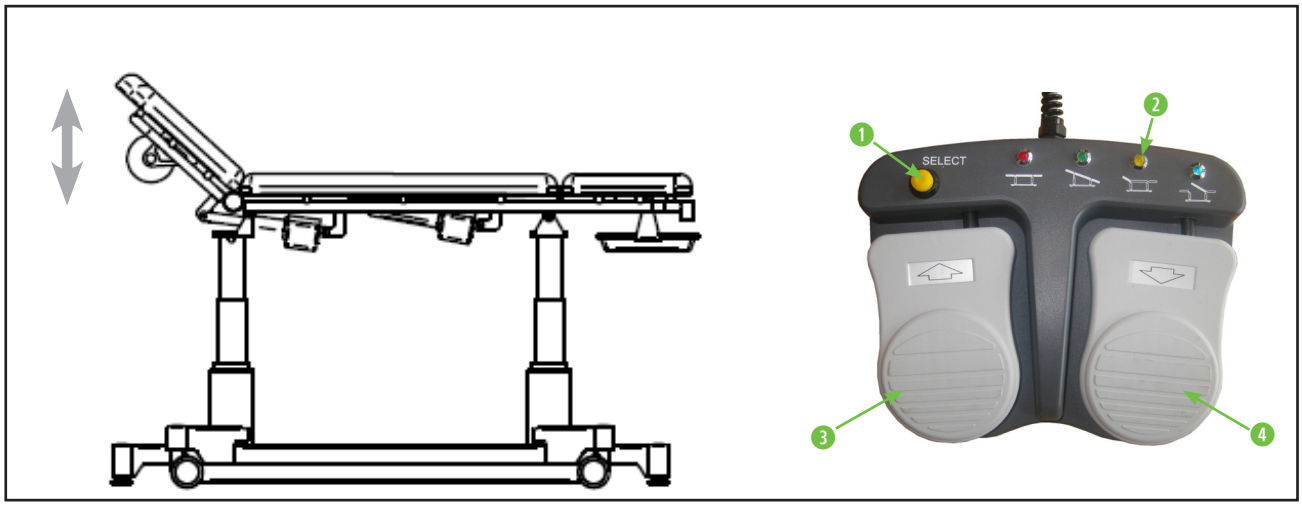

Fig. 10: Ajuste lateral

En esta posición, la placa apoya-cabeza se inclina entre -27° y +40°.
Para ajustar el apoya-cabeza de la camilla, se debe seleccionar la función (ajuste del apoya-cabeza) con el botón de selección de funciones SELECT [1] del conmutador de pedal.
Las funciones se alternan pulsando. La función seleccionada se indica con una luz LED [2] en el propio conmutador de pedal.
Una vez seleccionada la función, la placa apoya-cabeza se puede ajustar con los pedales "arriba" (3) y "abajo" (4).

Rango de ajuste: - 27° a + 40°

14.6 Ajuste del respaldo (112805)

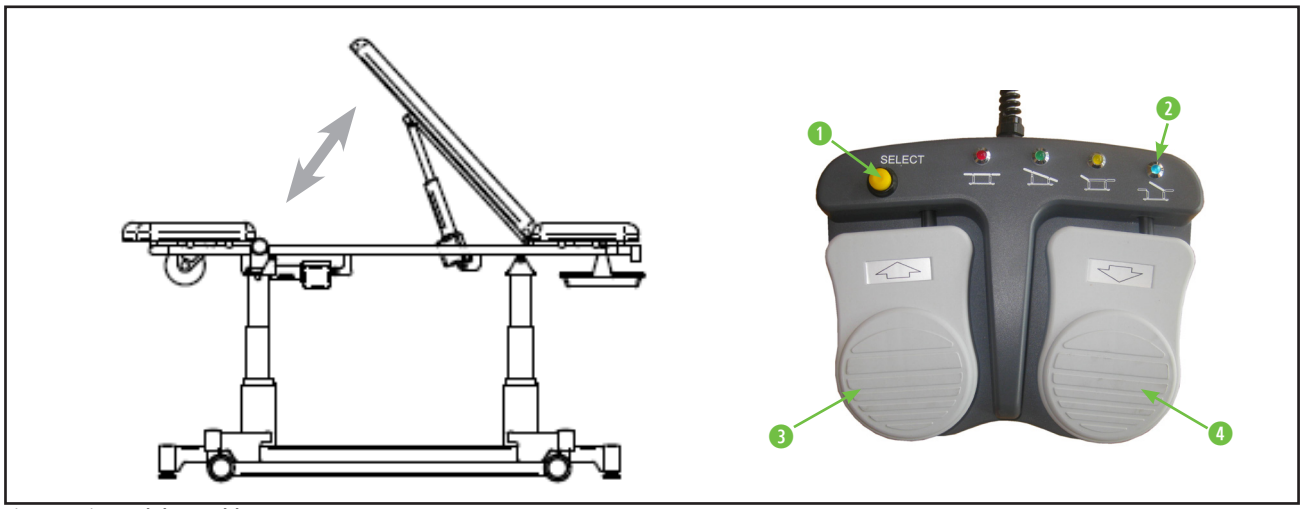

Fig. 11: Ajuste del respaldo

Al ajustar el respaldo, la placa del respaldo se inclina hacia arriba o hacia abajo.
Para ajustar la sección del respaldo de la camilla, debe seleccionarse la función (Ajuste del respaldo) con el botón de selección de funciones SELECT [1] del conmutador de pedal.
Las funciones se alternan pulsando. La función seleccionada se indica con una luz LED [2] en el propio conmutador de pedal.
Una vez seleccionada la función, la camilla se puede ajustar con los pedales "arriba" [3] y "abajo" [4].

Rango de ajuste: 0° a +46°

14.7 Manejabilidad (opcional)

Para habilitar la movilidad de la camilla de reconocimiento, ésta debe colocarse en la posición más baja.
En cuanto la camilla se coloca en la posición más baja, la camilla se levanta automáticamente de sus patas, de modo que solo se apoya en las ruedas.
Ahora la camilla es móvil.

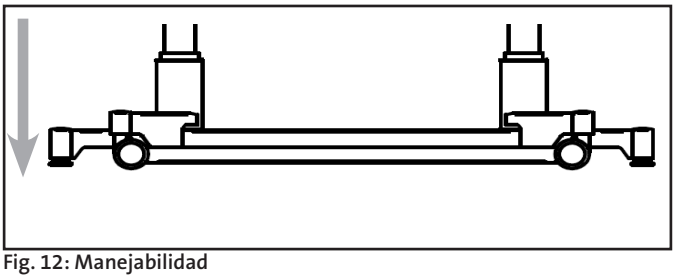

Fig. 12: Manejabilidad

PRECAUCIÓN

¡Peligro de lesiones!
La movilidad no está pensada para el transporte de pacientes. Solo sirve para reposicionar la camilla.

15. Indicación de conservación

PRECAUCIÓN

¡Peligro de lesiones personales!
- ¡Entregue únicamente dispositivos / equipos limpios y desinfectados a un técnico de servicio para su mantenimiento y reparación!
- ¡Sustituya los cojines que ya no satisfagan los requisitos de higiene y de prevención de infecciones!

ATENCIÓN

¡Peligro de daños materiales por una conservación incorrecta!
¡La mesa multifuncional no es apta para un proceso de limpieza mecánico!
Evite una excesiva descarga / aplicación de agua en las superficies de la camilla. Además, debe evitarse la pulverización directa los dispositivos de limpieza y desinfección por pulverización sobre las líneas de separación y los huecos de uso técnico existentes, ya que de lo contrario el líquido podría penetrar en el interior de la camilla y causar daños por corrosión.
¡Los productos de conservación incorrectos dañan la superficie!
No utilice productos de limpieza y desinfección abrasivos, que contengan haluro o ácido peracético para la conservación del producto.
¡Para las piezas de plástico y la tapicería no utilice agentes de limpieza y desinfección que contengan alcohol o disolventes (inflamables)!

Los productos de conservación para la limpieza y desinfección deben cumplir con la normativa nacional para el sector médico y/o estar listados en la lista de la Deutsche Gesellschaft für Hygiene und Mikrobiologie / Verbund für Angewandte Hygiene e.V. (Sociedad Alemana para la Higiene y la Microbiología / Asociación para la Higiene Aplicada).
¡Limpie los productos contaminados inmediatamente! La limpieza / desinfección se limita a una limpieza regular con paño (¡no sumergir!) con productos limpiadores adecuados.

Limpieza

15.1 Para la limpieza de piezas de acero inoxidable y plástico, utilice un limpiador multiuso de pH neutro o ligeramente alcalino con tensioactivos como componentes activos de limpieza.

En caso de suciedad incrustada, utilice el limpiador en forma concentrada y luego limpie con agua limpia.

Desinfección

15.2 ¡Para la desinfección, siga las instrucciones del fabricante del desinfectante!
Los desinfectantes de superficies a base de alcohol o aldehído son adecuados para la desinfección de piezas de acero inoxidable. Utilice únicamente desinfectantes de superficies a base de aldehído para las piezas de plástico y los cojines o acolchados, ya que los productos con alcohol pueden dañar la superficie.

Secado

15.3 Después de la limpieza y desinfección, elimine el exceso de humedad con un paño seco.

Eliminación

15.4 Elimine todos los residuos de productos de limpieza y desinfección de forma inocua y respetuosa con el medio ambiente.

16. Datos técnicos

16.1 Condiciones ambientales para el funcionamiento, el almacenamiento y el transporte

Temperatura	- 20°C hasta + 50°C (almacenamiento / transporte)
	+ 10°C hasta + 40°C (funcionamiento)
Humedad relativa del aire	10 % a 95 % (almacenamiento / transporte)
	20 % a 80 % (funcionamiento)
Presión atmosférica	70 kPa a 106 kPa (almacenamiento / transporte)
	80 kPa a 106 kPa (funcionamiento)

16.2 Medidas, pesos y límites de carga

Dimensiones del tablero de la mesa	Longitud: 1960 mm
	Anchura: 650 mm
Altura sin acolchado	580 mm hasta 980 mm
Altura del acolchado	70 mm
Peso propio	112802: 80 kg
	112805: 90 kg
Carga máxima de la mesa	225 kg

16.3 Rangos de ajuste

Ajuste de altura	400 mm
Trendelenburg	-22° a +22°
Ajuste del apoya-cabeza	-27° a +40°
Ajuste del respaldo	0° a +46°

16.4 Datos de la conexión eléctrica

Fuente de alimentación	100 V a 240 V / 50 Hz - 60 Hz
Consumo de energía	máx. 300 VA
Enchufe de alimentación	El correspondiente a cada país
Fusible de red	2 x 1,25 AT

16.5 Clasificación

Dispositivo médico de clase	I
Protección contra la penetración de líquidos y cuerpos extraños	IPX4
Grado de protección contra descargas eléctricas	Tipo B conforme a IEC 60601-1
Clase de protección	I
Modo de funcionamiento	Funcionamiento continuo con carga intermitente (DBAB) 1 minuto de ejecución de la función seguido de 9 minutos de pausa sin funciones

17. Entrega, desembalaje e instalación

17.1 Entrega

El equipo medifa 5000 se entrega en un palé en un cartón. Las piezas y accesorios pedidos se empaquetan individualmente en el palé o se adjuntan al dispositivo medifa 2000.

Dimensiones del embalaje	
Longitud	2000 mm
Anchura	800 mm
Altura	800 mm
Peso	
medifa 2000 sin accesorios	80 kg / 90 kg
Embalaje	20 kg
Más el peso de los accesorios adicionales.	

ATENCIÓN

Peligro de daños materiales
¡El embalaje no es resistente a la intemperie! Por favor, siga las instrucciones de almacenamiento.

17.2 Desembalaje e instalación

PRECAUCIÓN

¡Peligro de lesiones personales en caso de vuelco de la medifa 5000!
- No desplace la medifa 2000 directamente por el borde del palé.
- ¡Levante con cuidado del palé la medifa 2000 con la ayuda de al menos 4 personas y colóquela sobre una superficie nivelada!

Para el desembalaje y la instalación, se debe proceder en el orden que se indica a continuación:
1. Desembale la medifa 2000 en una sala con el suelo nivelado y suficiente espacio libre.
2. Coloque el palé de manera que se disponga de un área de aprox. 2,5 x 4 m.
3. Retire el film plástico para embalaje.
4. Retire las correas de tensión y los maderos de sujeción.
5. Con la ayuda de cuatro personas, saque con cuidado la medifa 2000 del palé de transporte y colóquela con cuidado en el suelo.
6. Retire la tapa superior de la caja.
7. ¡Deseche el palé y los materiales de embalaje de forma respetuosa con el medio ambiente!

18. Notas sobre CEM

Entorno operativo previsto

- Instituciones profesionales del sistema de atención sanitaria

Nota: Las características de este dispositivo relativas a emisiones, permiten su uso en entornos industriales y hospitalarios. Si se utiliza el dispositivo en un entorno residencial, es posible que este equipo no ofrezca una protección adecuada de los servicios de radio. Es posible que el usuario tenga que adoptar medidas correctivas, como la reubicación o la reorientación del equipo.

ADVERTENCIA

¡Interferencia de la radiación electromagnética!

- El dispositivo médico no debe utilizarse directamente junto a otros dispositivos. Si es necesario, se debe observar el dispositivo para verificar su correcto funcionamiento con esta configuración.
- El uso de otros accesorios, convertidores y cables no especificados por medifa para este dispositivo puede ocasionar un aumento de las emisiones de interferencia electromagnética o una reducción de la inmunidad electromagnética del dispositivo y puede causar fallos de funcionamiento.
- Los dispositivos portátiles de comunicación por radiofrecuencia (radios) (incluyendo sus accesorios como cables de antena y antenas externas) no deben utilizarse a una distancia inferior a 30 cm (o 12 pulgadas) de la medifa 2000.

19. Listado de accesorios

Denominación del producto	Número de artículo	Carga permitida (kg)
Almohadón para la nuca	28013	-
Hueco con protección para la cara	83201	-
Porta-rollo de papel	81001	-
Porta-rollo de papel	81524	-
Columna de perfusión	81800	1,5 por gancho
Riel guía de acero inoxidable	85200	-
Manejabilidad	112898	-
Empuñadura	1128530	-
Revestimiento de cuero sintético de las empuñaduras	28531	-
Compensación de potencial	112899_P	-
Cierre de seguridad	112899_S	-
Apoya-piernas de Goepel Classic	81700	cada uno 15
Revestimiento de los apoya-piernas	81710	-
Abrazaderas de fijación	61511	-
Apoyabrazos	61211	10

20. Eliminación

La mesa multifuncional, los accesorios y el embalaje deben reciclarse de forma respetuosa con el medio ambiente. La eliminación de las piezas individuales debe realizarse siempre de forma respetuosa con el medio ambiente, es decir, de acuerdo con las disposiciones legales aplicables.

Para la correcta eliminación de los dispositivos usados, póngase en contacto con el área de servicio de atención al cliente de medifa, con su distribuidor local o con la autoridad nacional competente.

La empresa medifa recupera los productos usados, defectuosos o ya no utilizados. Para obtener información detallada al respecto, póngase en contacto con el área de servicio de atención al cliente de medifa.

medifa
the medical factory

Made in Germany

medifa GmbH & Co. KG
Industriestraße 5
57413 Finnentrop
Alemania
tel. +49 2721 7177-0
fax +49 2721 7177-255
info@medifa.com

we care.

www.medifa.com