Standardgestänge drückend/standard rod (pressing)

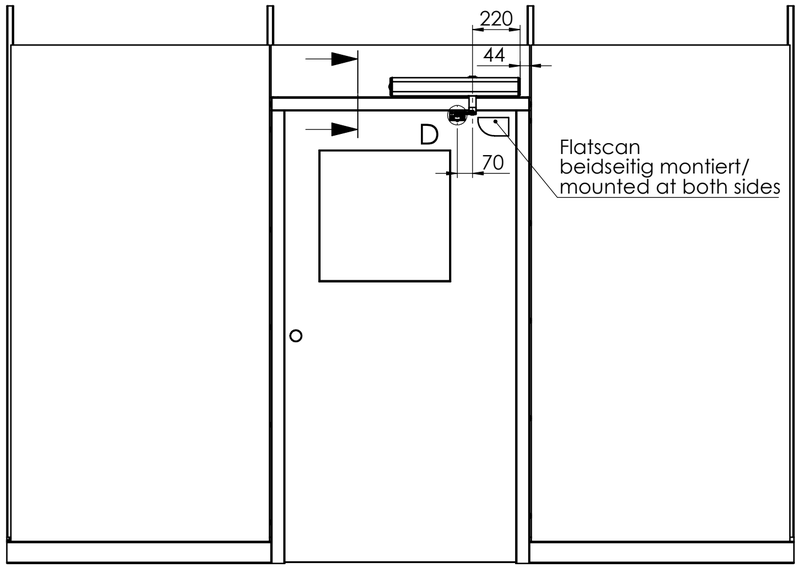

Gleitschienengestänge ziehend/sliding rod (pulling)

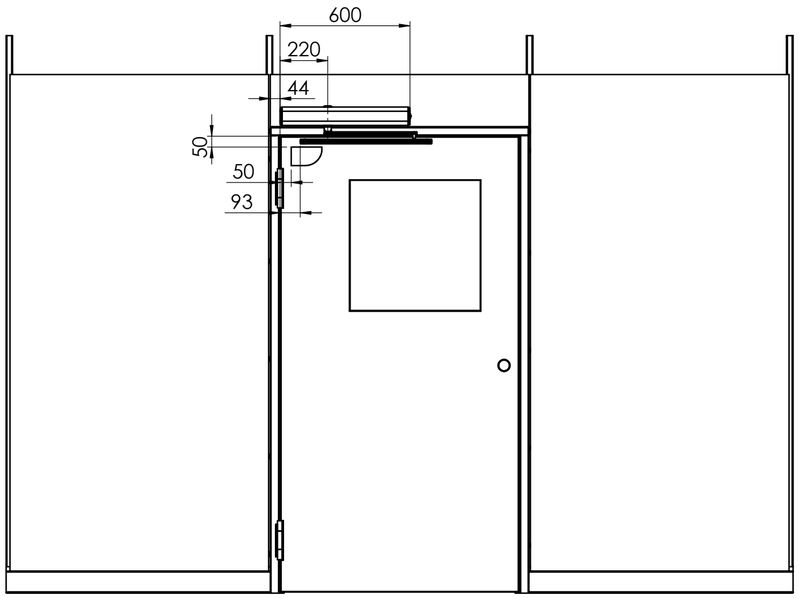

Standardgestänge drückend/ standard rod (pressing)

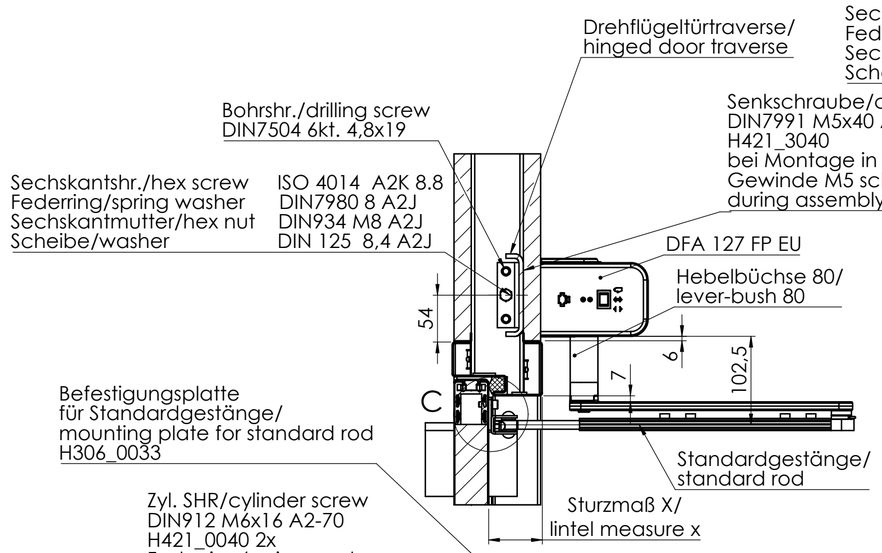

Gleitschienengestänge ziehend/ sliding rod (pulling)

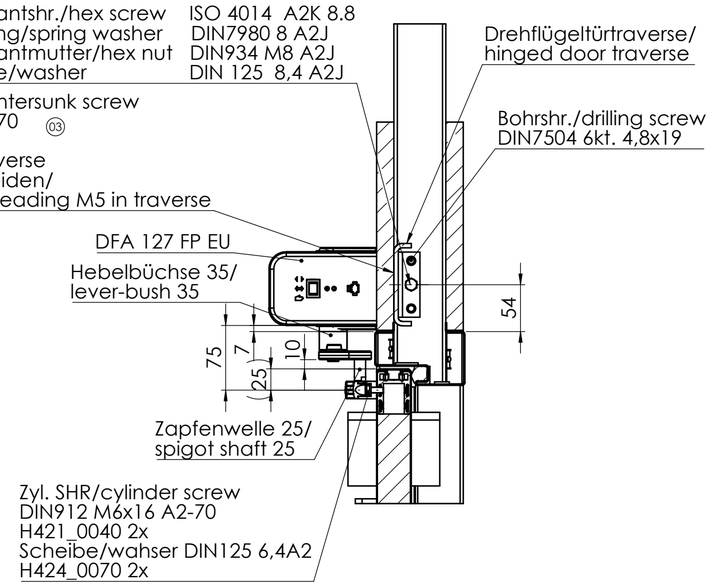

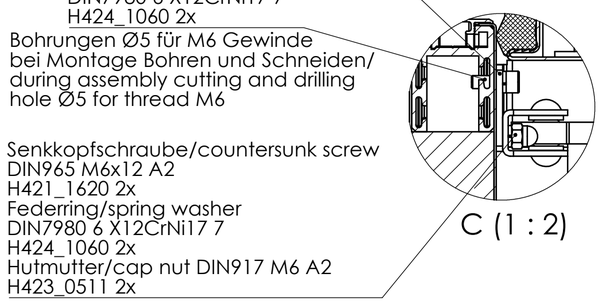

Standard-gestänge /standard rod	Sturzmaß /lintel measure X	Record Nr.:/ Record No.:	Artikel Nr.:/ article No.:
SG1	0 - 120	102-127808184	H318_0073
SG 2	100 - 220	102-127808215	H318_0074
SG 3	210 - 330	102-127808216	H318_0075

	Record Nr.:/ Record No.:	Artikel Nr.:/ article No.:
Hebelbüchse 80 / lever-bush 80	102-127 808 213	H318_0080
Hebelbüchse 65 / lever-bush 65	102-127 808 218	H318_0081
Hebelbüchse 50 / lever-bush 50	102- 127 808 212	H318_0082
Hebelbüchse 35 / lever-bush 35	102-127 808 694	H318_0083
Zapfenwelle 25 / spigot shaft 25	102-127 108 630	H318_0079
Zapfenwelle 18 / spigot shaft 18	102-127 109 505	H318_0078
Zapfenwelle 10 / spigot shaft 10	102- 127 109 506	H318_0077
Gleitgestänge / sliding rod	102-127 808 183	H318_0076
Drehflügeltürantrieb/ hinged door gear 127 FP EU (115V)	102-127 808 3098	H318_0072
Drehflügeltürantrieb/ hinged door gear 127 FP EU	102-127 808 173	H318_0071

Drehflügeltürtraversen/ hinged door traverses

Raster	Artikel Nr.:
900	H304_0025
1000	H304_0026
1100	H304_0027
1200	H304_0028
1300	H304_0029

Sensoren/sensors		Artikel Nr.: /article No.:
Flatscan weiss/white		H318_0085
Flatscan silber/silver		H318_0086
Flatscan schwarz/black		H318_0087

Montagematerial zu Drehflügeltürtraverse/
mounting material for hinged door traverse

2x H421_0660 Sechskantshr./hex screw ISO 4014 M8x50 A2K 8.8
2x H424_1080 Federring/spring washer DIN7980 8 A2J
2x H423_0150 Sechskantmutter/hex nut DIN934 M8 A2J
2x H424_0020 Scheibe/washer DIN 125 8,4 A2J
4x H422_0220 Bohrschraube 6kt./hex drilling screw DIN7504 4,8x19

Abmessung: /Dimension: Abwicklung ausgelegt für: /Unfolded sheet designed for:

Scale: 1:20 Mass: [kg] 0.000

	Date	Name
Author	24.01.18	Buhlinger
Checked 3D	24.01.18	Buhlinger
Checked 2D	24.01.18	Buhlinger
CAD DIN A2		Solidworks 2017

x	State	Revision	Date	Name
	03	19073	21.10.19	Buhlinger
	02	19019	08.08.19	Eberle

medifa hygienic rooms

Customer: unknow

MZ Drehflügeltürantrieb/ hinged door gear

H383_0015 03

Sheet 1

sub.f.: unknow sub. by.: 1 Sh

Drw.Cust.: DrwIndexCust.:

Index

SF Version: 9.0

Weitergabe sowie Vervielfältigung dieses Dokuments, Verwertung und Mitteilung seines Inhalts sind verboten, soweit nicht ausdrücklich gestattet. Zuwiderhandlungen verpflichten zu Schadenersatz. Alle Rechte für den Fall der Patent-, Gebrauchsmuster- oder Geschmacksmustereintragung vorbehalten. The reproduction, distribution and utilization of this document as well as the communication of its contents to others without express authorization is prohibited. Offenders will be held liable for the payment of damages. All rights reserved in the event of the grant of a patent, utility model or design.