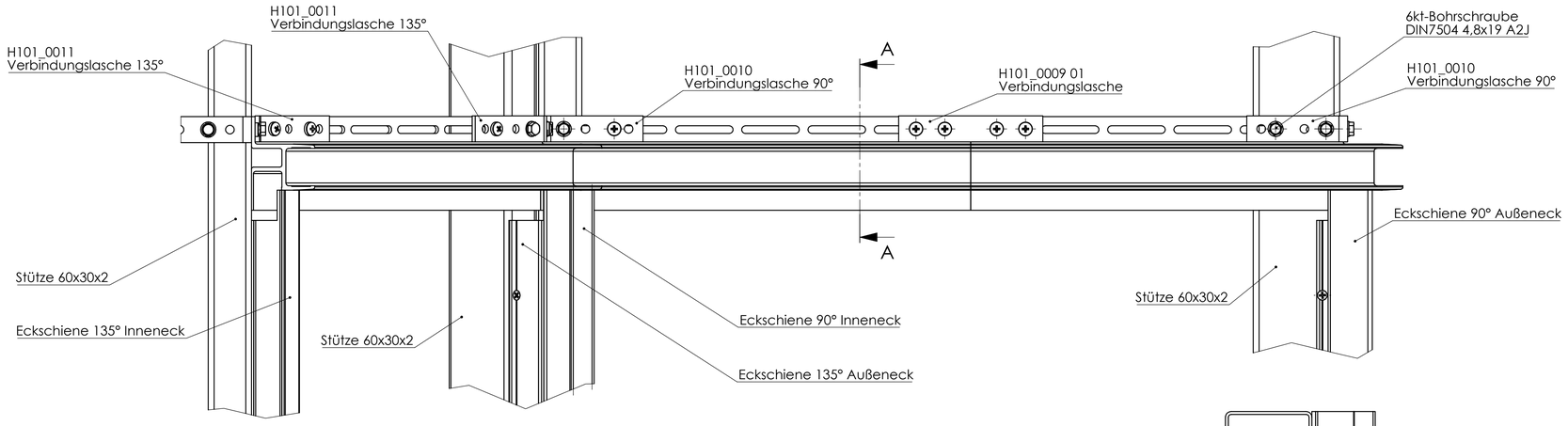

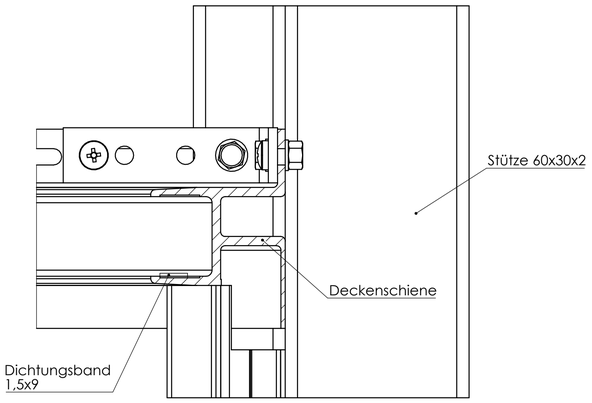

A-A (1 : 1)

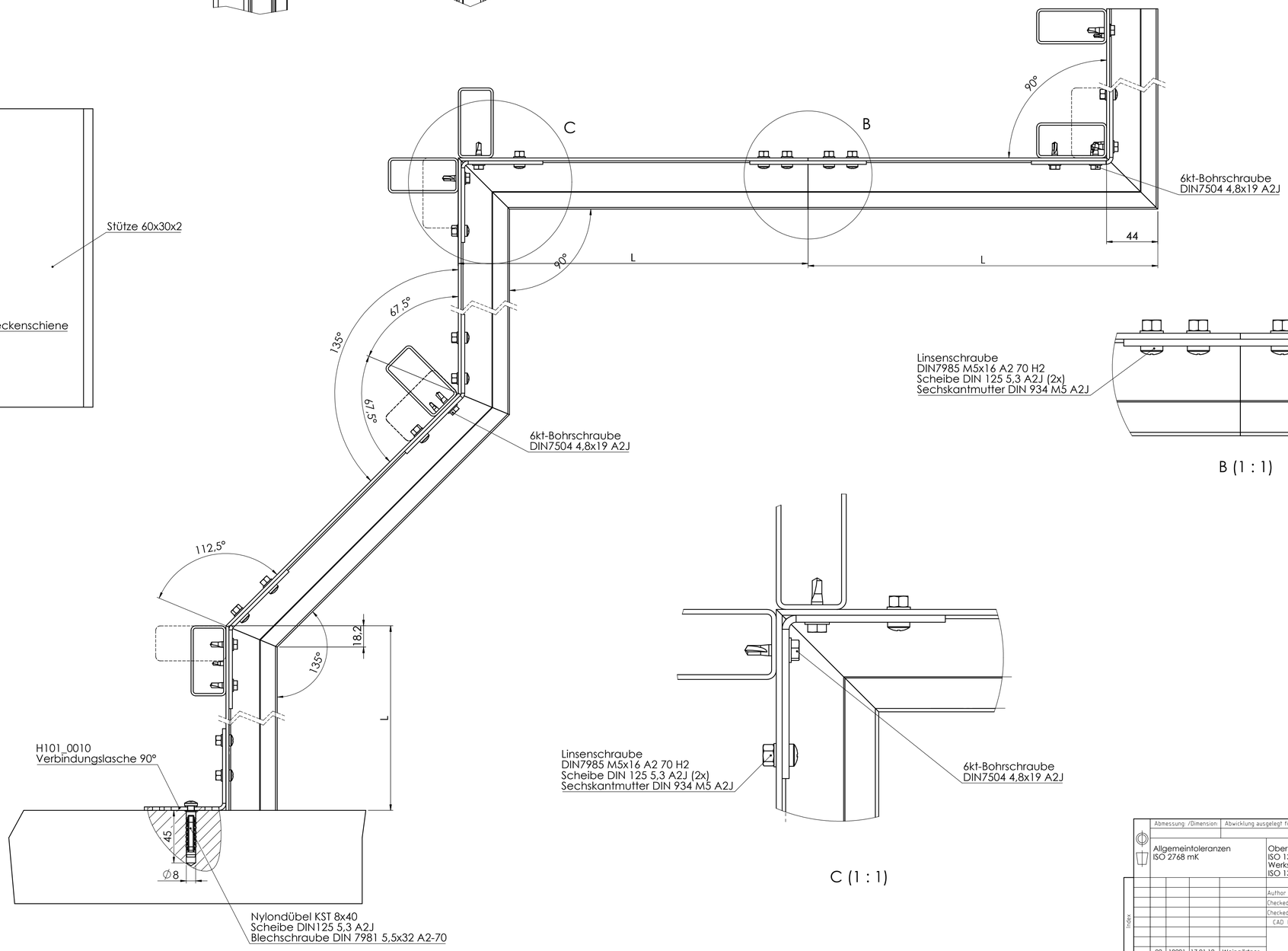

B (1 : 1)

C (1 : 1)

Abmessung: /Dimension:	Abwicklung ausgelegt für: /Unfolded sheet designed for:						
Allgemeintoleranzen ISO 2768 mK		Oberfächen ISO 1302 Werkstückkanten ISO 13715			Scale: 1:2	Mass [kg] 139.612	
			Date	Name			
		Author	10.04.17	Weingärtner	MZ Befestigung Deckenschiene		
		Checked 3D	10.04.17	Buhlinger			
		Checked 2D	10.04.17	Buhlinger			
		CAD DIN A1		Solidworks 2017			
02	18001	17.01.18	Weingärtner	medifa Hygiene & rooms	H180_0014 02	Sheet 1	
x State	Revision	Date	Name	Customer: unknow	sub.f.: unknow / sub. by.: / Drw.Cust.: / DrwIndexCust.:	1 Sh	

Index

SF Version: 9.0

Weitergabe sowie Vervielfältigung dieses Dokuments, Verwertung und Mitteilung seines Inhalts sind verboten, soweit nicht ausdrücklich gestattet. The reproduction, distribution and utilization of this document as well as the communication of its contents to others without express authorization is prohibited. Offender is liable for the payment of damages. All rights are reserved in the event of the grant of a patent or the registration of a utility model or design.