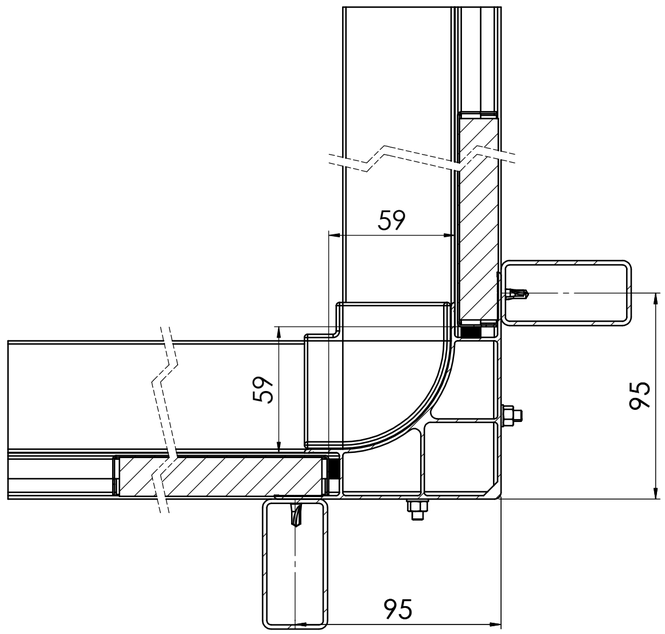
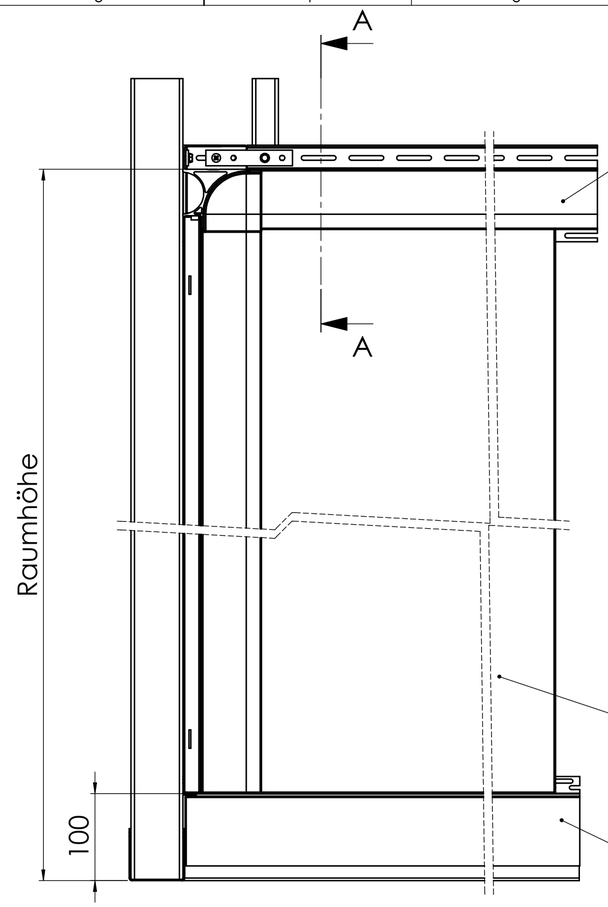
B-B (1 : 2)



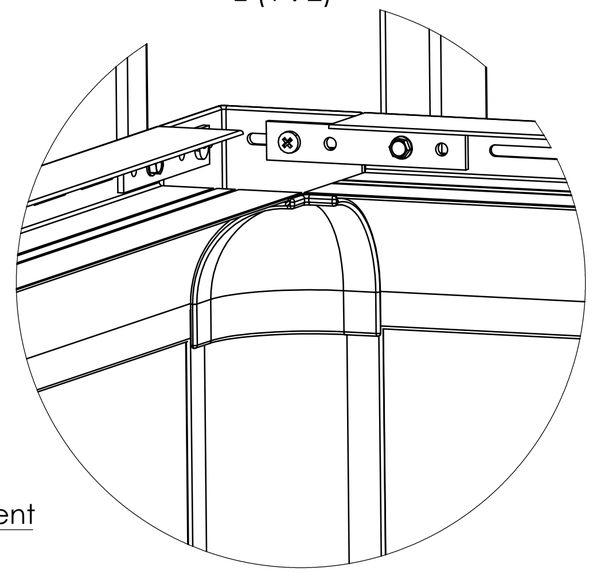


H101_0046
Runde Deckenschiene

Wandelement

H101_0024
Sockelprofil Tropfkante

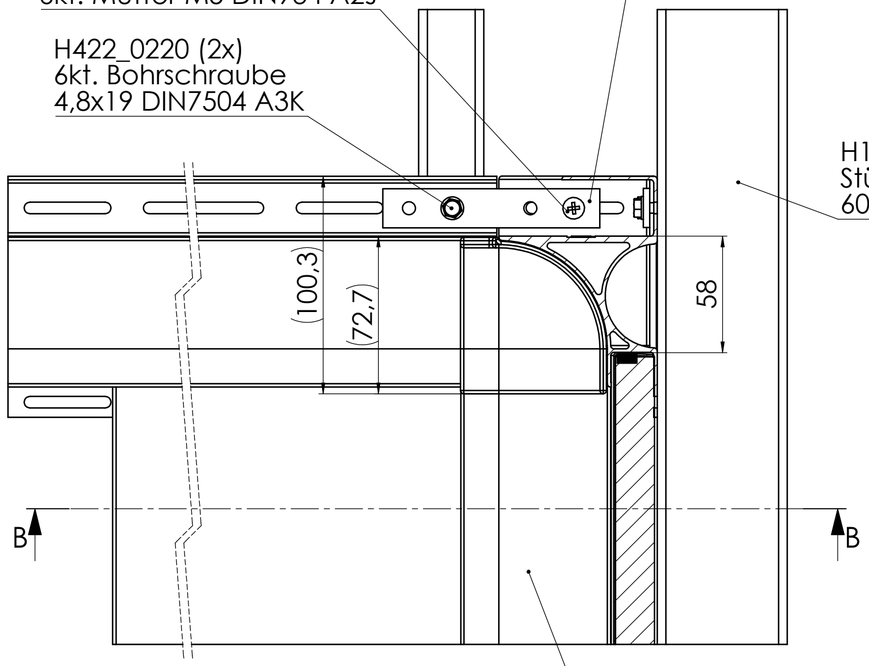
E (1 : 2)



H421_2340 (2x)
Linsenkopfschraube
M5x16 DIN7985 A2 70
H424_0060 (2x)
Scheibe 5,3 DIN125 A2
H423_0180 (2x)
6kt. Mutter M5 DIN934 A2J

H101_0009
Verbindungslasche

H422_0220 (2x)
6kt. Bohrschraube
4,8x19 DIN7504 A3K

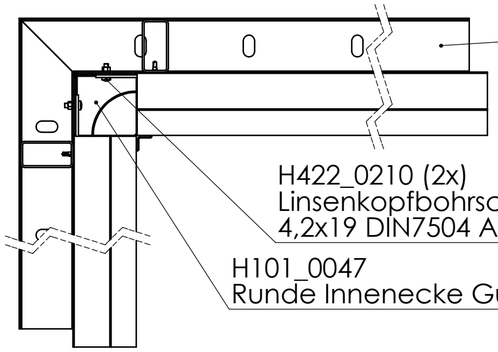


H101_0001
Stütze
60x30x2

A-A (1 : 2)

H102_0059
Eckprofil runde Innenecke 90°

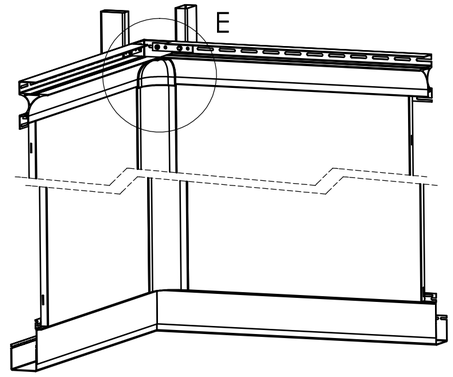
H422_0240
Senkkopfschraube
3,5x13 DIN7504 A2J



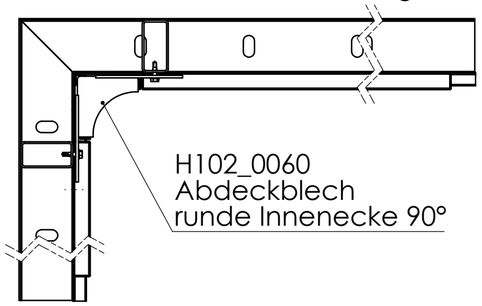
H101_0022
U-Bodenschiene

H422_0210 (2x)
Linsenkopfbohrschraube
4,2x19 DIN7504 A2J

H101_0047
Runde Innenecke Gussteil



ohne Eckprofil, Runde Innenecke Gussteil
und Deckenschiene dargestellt



H102_0060
Abdeckblech
runde Innenecke 90°

| | | |