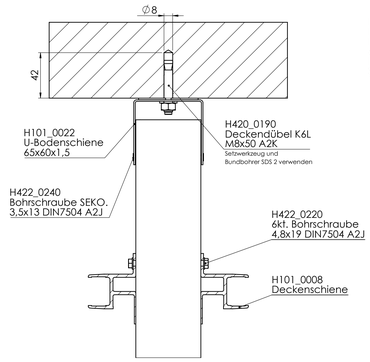
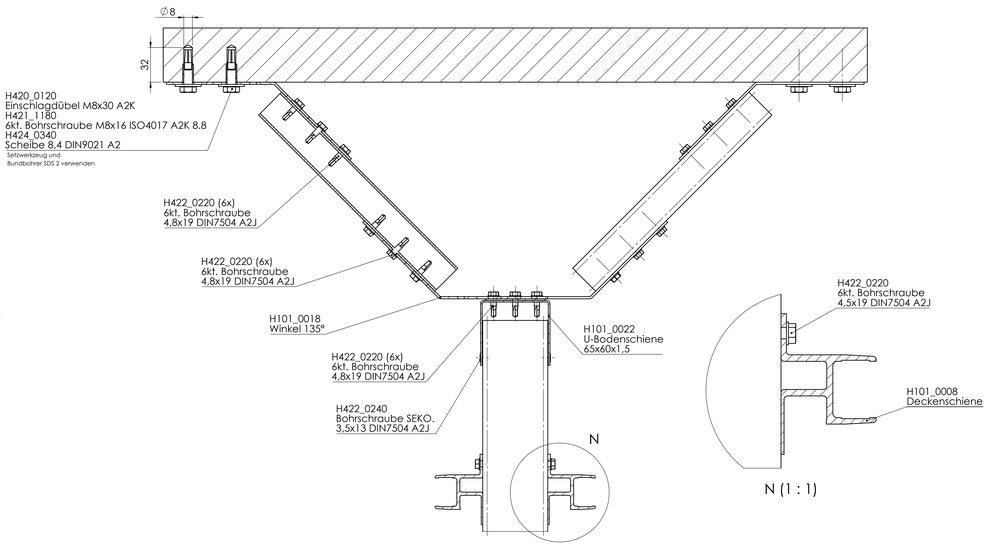
Deckenanbindung

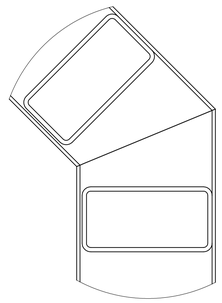




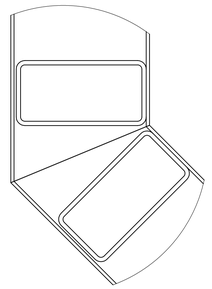
N (1 : 1)

Positionen der Stützen im Eckbereich

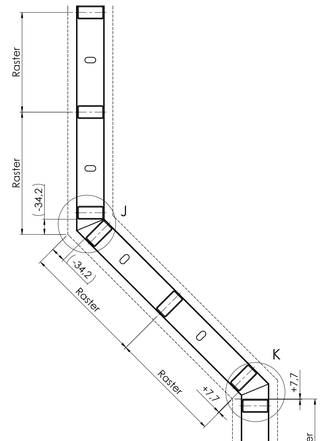
K (1 : 1)
135° Inneneck



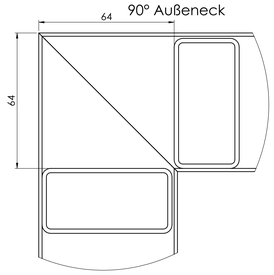
J (1 : 1)
135° Außeneck



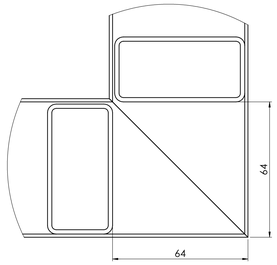
U-Bodenschiene
(1 : 5)



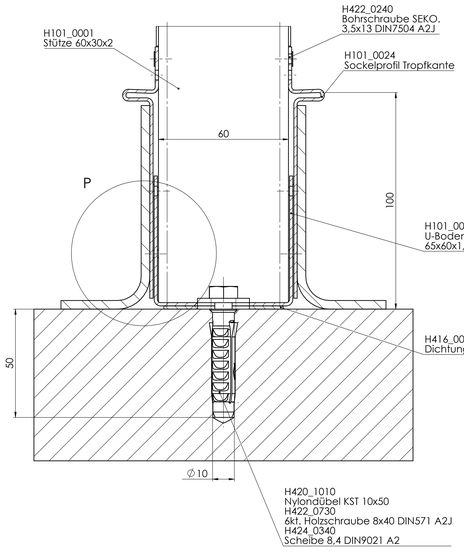
M (1 : 1)
90° Außeneck

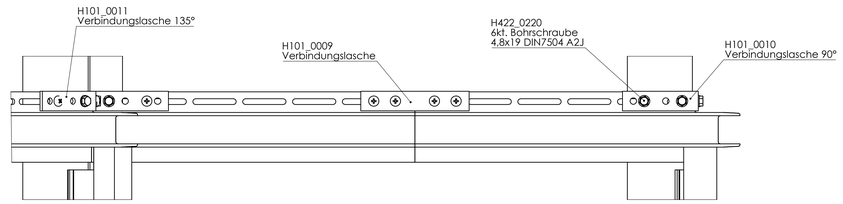


L (1 : 1)
90° Inneneck

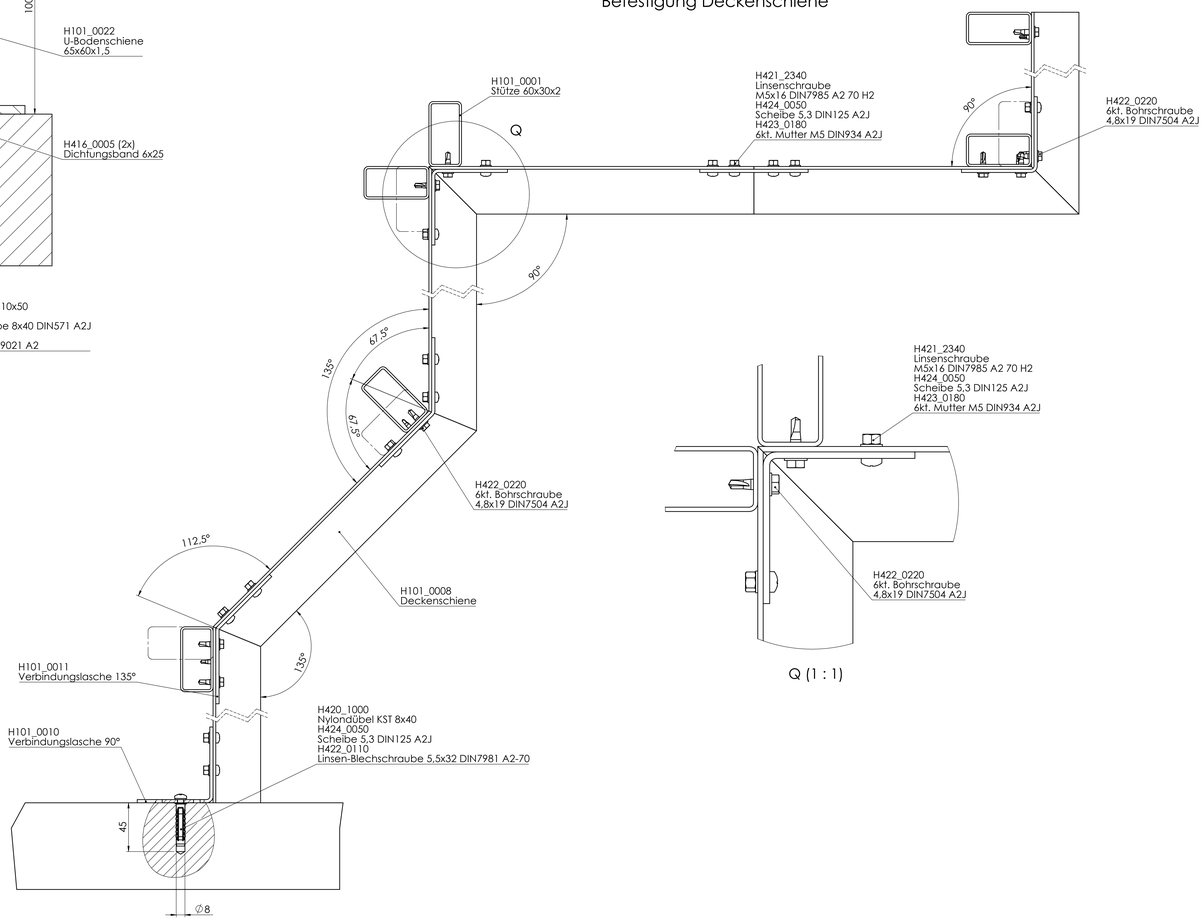


Bodenanbindung

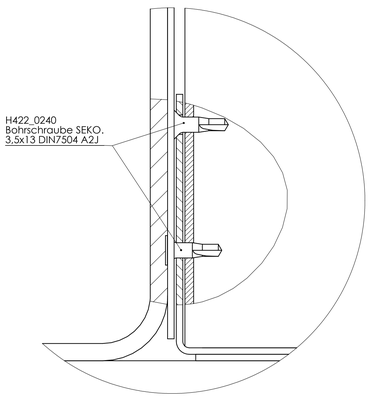




Befestigung Deckenschiene



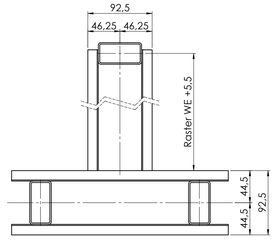
P (2 : 1)

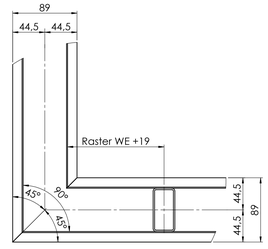


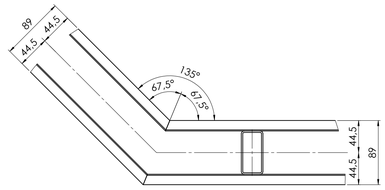
Q (1 : 1)

Zuschnitt Bodenschiene









| | | |