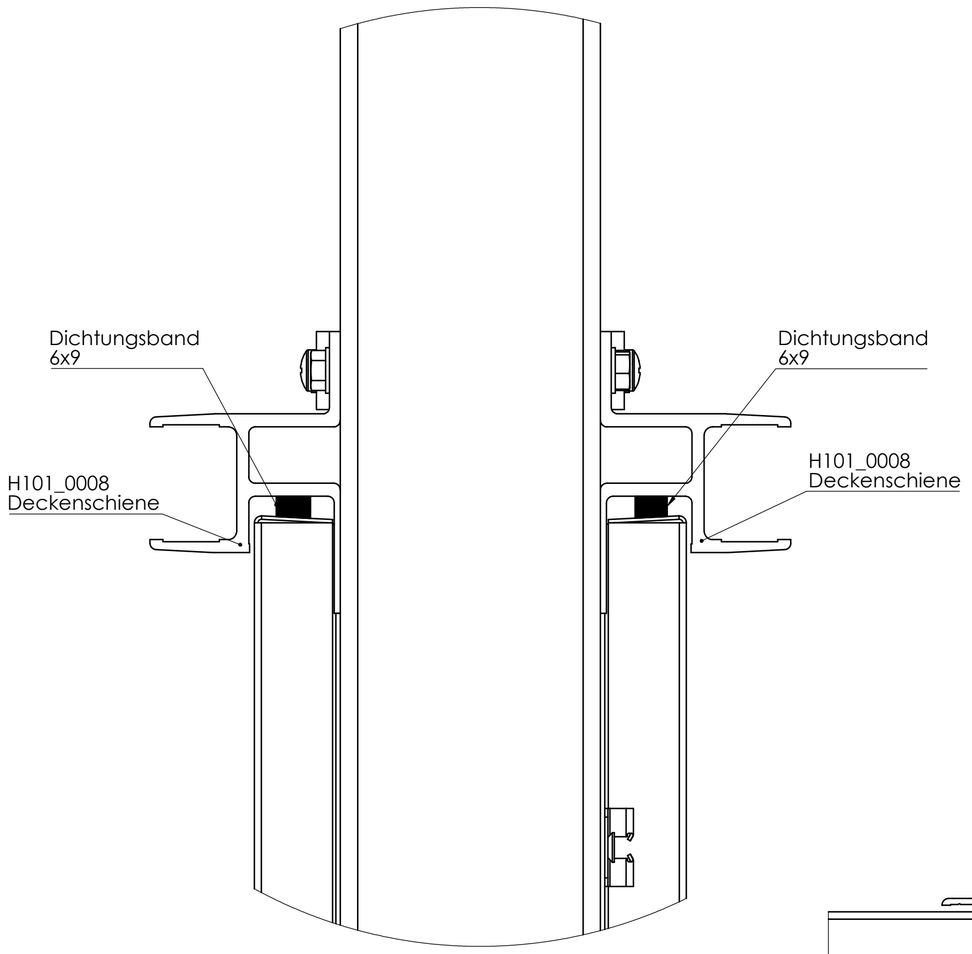
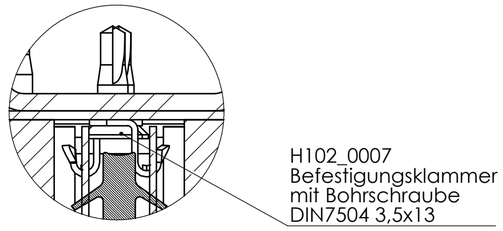
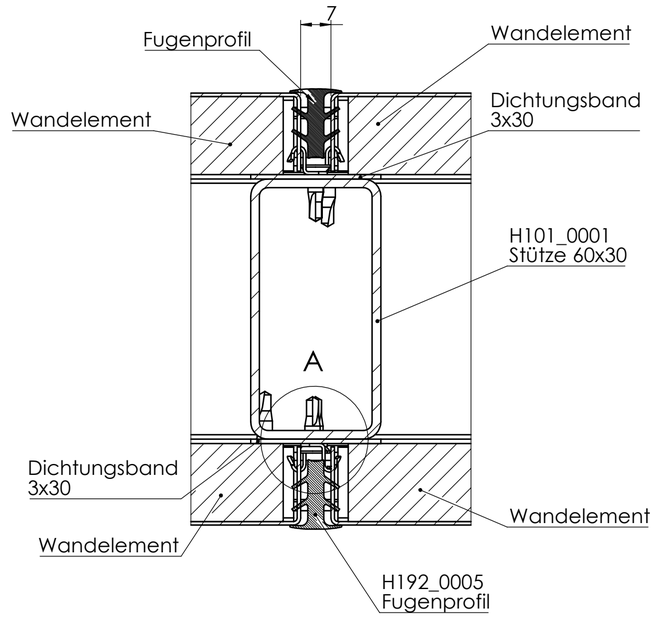
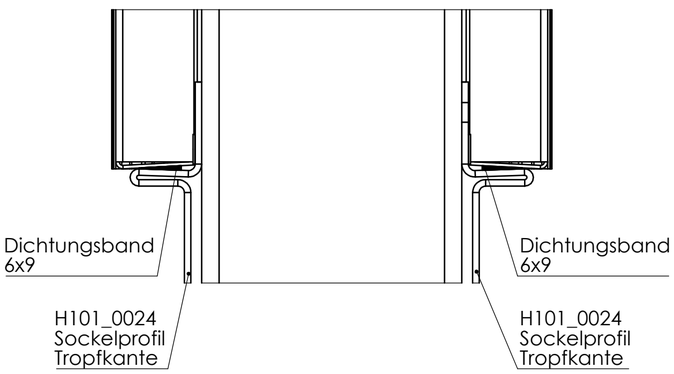
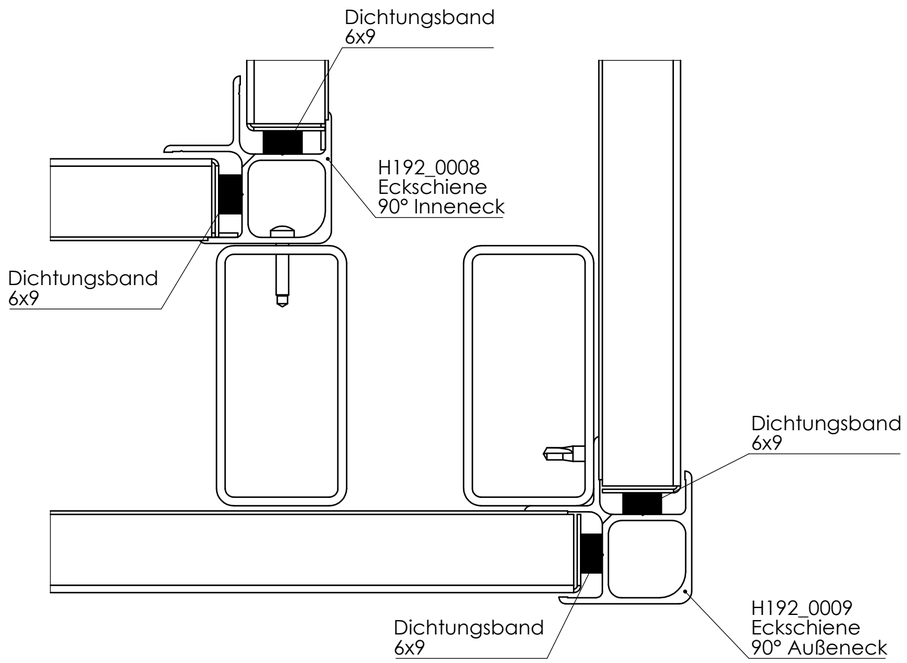

Dichtungsband
6x9
Dichtungsband
6x9
H101_0008
Deckenschiene
H101_0008
Deckenschiene

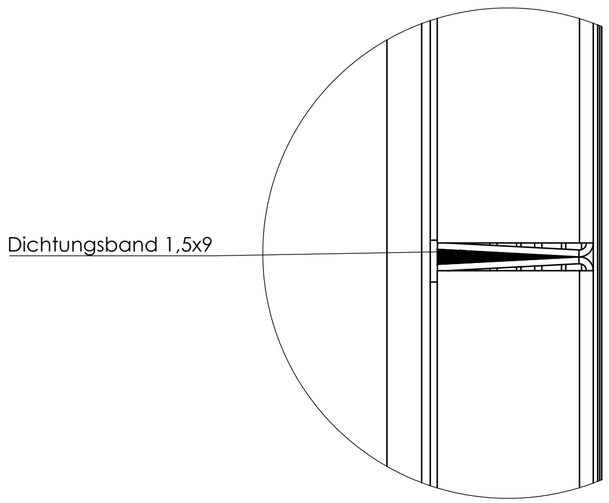

H102_0007
Befestigungsklammer
mit Bohrschraube
DIN7504 3,5x13

A (2 : 1)


7
Fugenprofil
Wandelement
Wandelement
Dichtungsband
3x30
H101_0001
Stütze 60x30
A
Dichtungsband
3x30
Wandelement
Wandelement
H192_0005
Fugenprofil


Dichtungsband
6x9
Dichtungsband
6x9
H101_0024
Sockelprofil
Tropfkante
H101_0024
Sockelprofil
Tropfkante


Dichtungsband
6x9
H192_0008
Eckschiene
90° Inneneck
Dichtungsband
6x9
Dichtungsband
6x9
H192_0009
Eckschiene
90° Außeneck
Dichtungsband
6x9


Dichtungsband 1,5x9

E (2 : 1)

| | | |