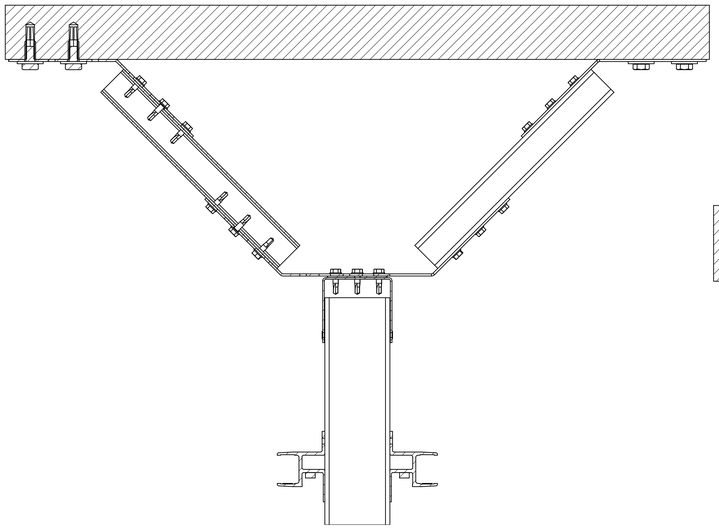
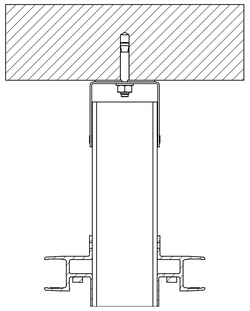
100er Wand Deckenanbindung

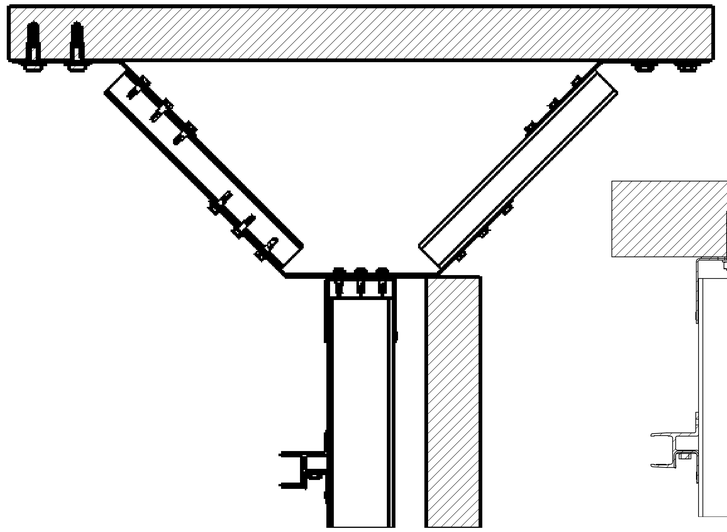


Variante Höhe > 4m

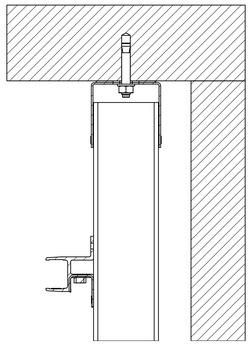


Variante Höhe < 4m

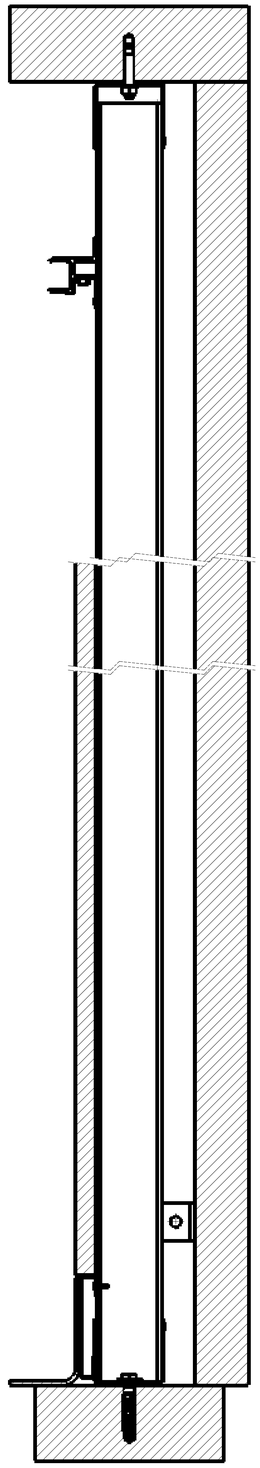
100er Wand Halbschale Deckenanbindung



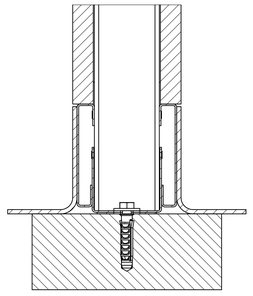
Variante Höhe > 4m



Variante Höhe < 4m

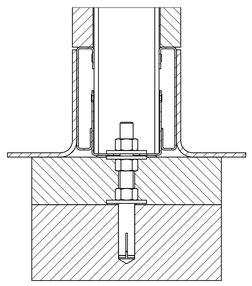


100er Wand Bodenanbindung

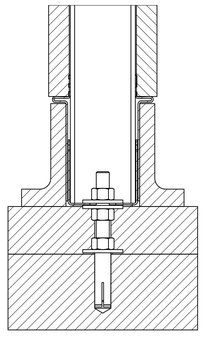


Variante Dübel ohne Tropfkante

Variante Dübel mit Tropfkante

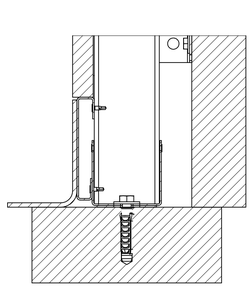


Variante Gewindestange

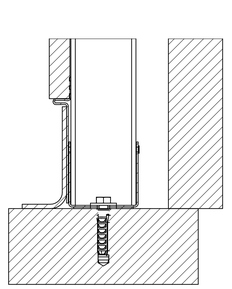


Variante Gewindestange für Terazzo

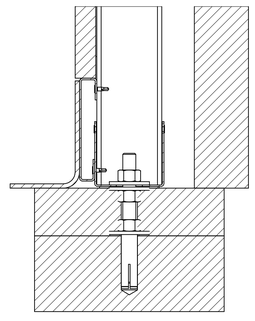
100er Wand Halbschale Bodenanbindung



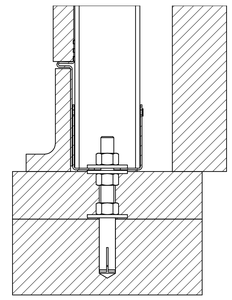
Variante Dübel ohne Tropfkante



Variante Dübel mit Tropfkante



Variante Gewindestange



Variante Gewindestange für Terazzo

Abmessung /Dimension	Abwicklung ausgelegt für /Unfolded sheet designed for:						
Allgemeintoleranzen ISO 2768 mK	Oberflächen ISO 1302 Werkstückkanten ISO 13715			Scale: 1:2		Maß [kg]	
		Date	Name	Übersicht Wandaufbau			
	Author:	18.07.17	Weingärtner				
	Checked 3D:	18.07.17	Buhlinger				
	Checked 2D:	18.07.17	Buhlinger				
	CAD: DIN A0		Solidworks 2017				
				medita	H180_0023 02		Sheet 1
02 18001 05.01.17 Weingärtner				Pty_Ltd. (T- ACT-NTC)	sub.T.: unknow	sub. by:	1 SO
x State Revision Date Name	Customer: unknow				Drw Cust.:		Drw Index Cust.:

Diese Zeichnung ist urheberrechtlich geschützt. Sie darf weder kopiert noch dritten Personen zugänglich gemacht werden. Zuwiderhandlungen können zu Schadenersatzansprüchen führen. / This drawing is copyrighted. It may not be copied or made available to third parties. Violations may result in claims for damages.